STYLE TIMER CONTROLLERS
PUPITRES STYLE

Style Timer Controller - Flush Style Timer Controller

Pupitre Style - Pupitre Style encastré

Installation and operation manual
Manuel d'installation et de mise en service

Bodet
www.bodet-time.com

BODET Time&Sport
1 rue du Général de Gaulle
49340 TREMENTINES I France
Tél. support France: 02 41 71 72 99
Tel. support export: +33 241 71 72 33

afaq ISO 9001 Qualité AFNOR CERTIFICATION
afaq ISO 14001 Environnement AFNOR CERTIFICATION Trémentines plant
100% papier recyclé
CE

Ref : 608466D

When receiving goods please check nothing is broken otherwise make a claim near shipping company.
S'assurer à réception que le produit n'a pas été endommagé durant le transport pour réserve au transporteur.

TABLE OF CONTENT

I - INTRODUCTION 3
1.1. Presentation of the product 3
1.2. Synoptic 3
II - INSTALLATION 4
2.1. Wall mounting 4
2.2. Flush mounting 5
2.3 Electrical connections 6
III - OPERATION 7
3.1. Keys identification 7
3.2. HOUR mode / COUNTER mode 7
3.3. STOPWATCH mode 8
3.4. TIMER mode 9
3.5. En of Count-up / Countdown 10
3.6. Toggling between Stopwatch mode and Timer mode 10
3.7. Relay modes 11
3.8. Parameter setting of the relay 11
3.9. Setting the max value of the counter 12
3.10. Saving the parameters 13
3.11. Backup of the counter value 13
IV - TECHNICAL CHARACTERISTICS 13
4.1. Dimensions 13
4.2. Technical characteristics 14

TABLE DES MATIÈRES

I - INTRODUCTION 15
1.1. Présentation du produit 15
1.2. Synoptique 15
II - INSTALLATION MECANIQUE 16
2.1. Version murale 16
2.2. Version encastrée 17
2.3. Connexions électriques 18
III - UTILISATION 19
3.1 Identification des touches 19
3.2. Mode HEURE / mode CHRONO 19
3.3. Mode COMPTAGE 20
3.4. Mode DECOMPTAGE 21
3.5. Fin de Comptage / Décomptage 22
3.6. Bascculement mode Comptage / mode Décomptage 22
3.7. Modes RELAIS 23
3.8. Paramètrage mode RELAIS 23
3.9. Paramétrage de la valeur max 24
3.10.Sauvegarde des paramètres 25
3.11. Mémorisation du chrono 25
IV - CARACTERISTIQUES TECHNQUES 25
4.1. Dimensions 25
4.2. Caractéristiques techniques 26

I - INTRODUCTION

1.1.Presentation of the product

The Controller is used to select the operating mode (CLOCK mode or COUNTER mode) of the associated digital clocks.

In the CLOCK mode the digital clock displays the local time and in the COUNTER mode the clock can be used as a STOPWATCH (counting up) or as a TIMER (counting down).

The controller can be fitted with wired Start/Stop and Reset remote buttons (maximum cable length = 20m).

The controller features a relay which is activated at the end of the count (up or down) that can be used to control a buzzer or a warning light.

Green LEDs are used to identify the operating mode.

There are 2 versions of the controller:

- the wall mounting version
- the flush mounting version

The controller is compatible with both the current and previous models of Style clocks.

1.2. Synoptic

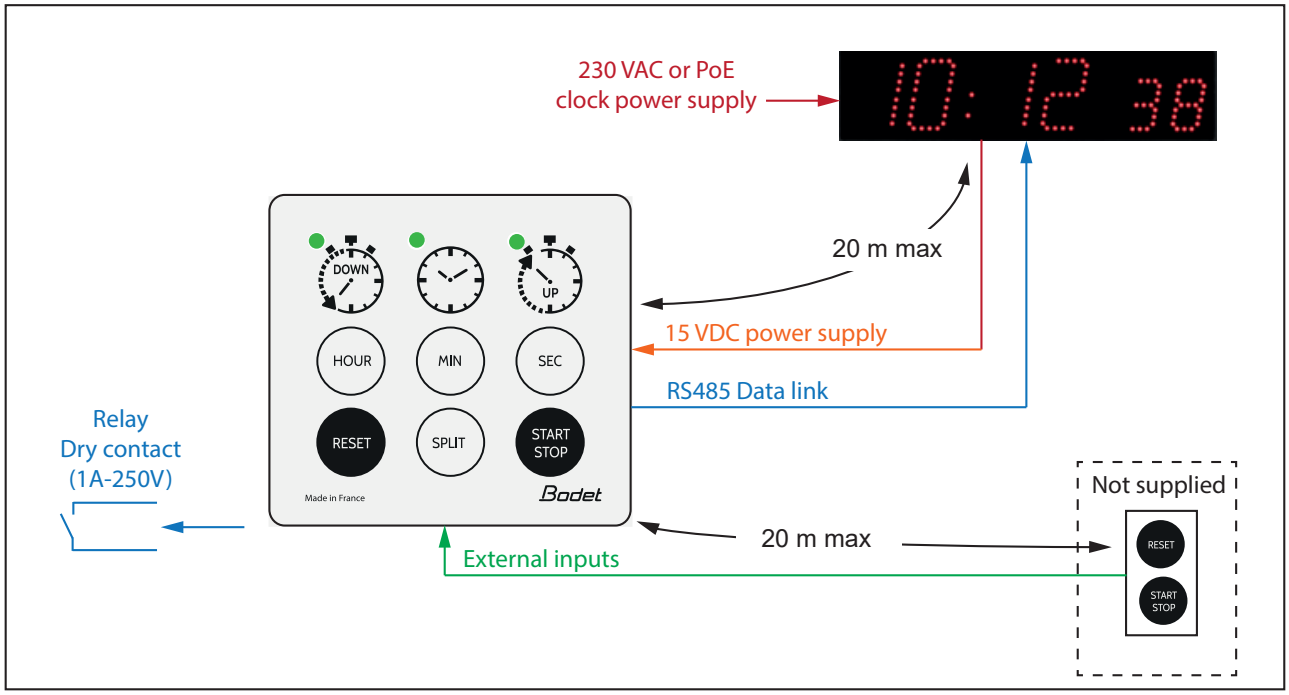

II - INSTALLATION

Le produit must be intalled only by qualified and authorised personnel.

2.1. Wall mounting

1/ Drill 4 holes Ø5 mm according to the following dimensions and insert the wall plugs.

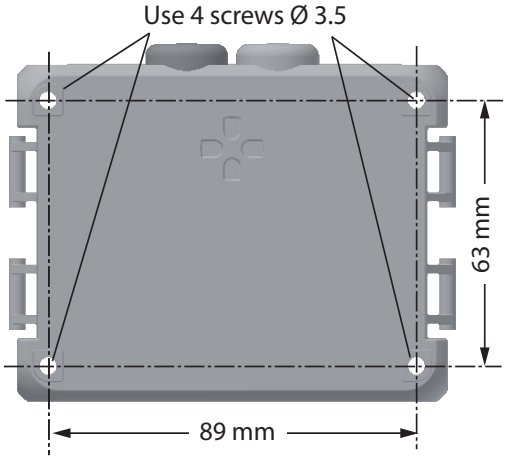

2/ Flip open both side flaps to have access to the holes A .

3/ Use 4 screws Ø3.5 mm to mount the controller on the wall.
4/ Close the contoller.

The controller is shipped with the 5 meter cable already installed.

NOTE: In case of use of the remote Start/Stop and Reset buttons or of a buzzer/indicator light, open the controller in order to have access to the connectors illustrated below. To open the cover, unlock both sides at the same time.

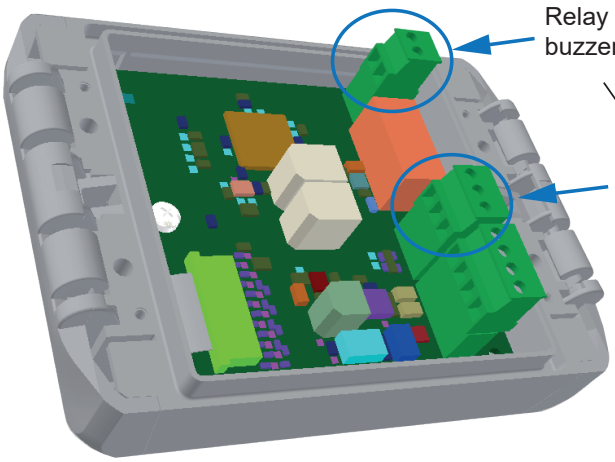

Recommendations

Relay contact for buzzer/indicator light control

1A max.

Avoiding dangerous voltages
DC/DC contactor recommended
Distance : 20 m max.

S/S, RST and GND for remote buttons

Dry contact button
8/10 PTT cable
Distance : 20 m max.

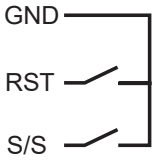

2.2. Flush mounting

The controller is shipped with the 5 meter cable already installed.

1/ Make a cut-out in the wall or partition according to the following pattern:

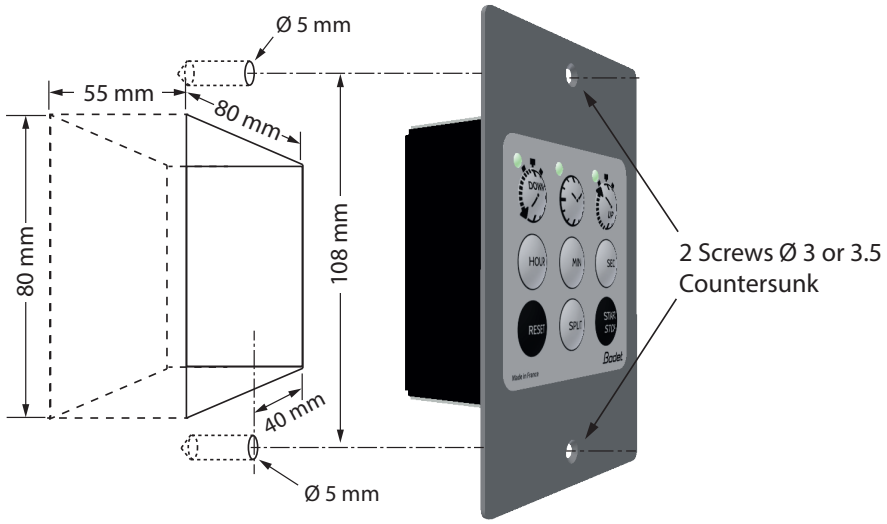

2/ Insert the 2 wall plugs Ø5
3/ Thread the cable through the cut-out and fix the controller to the wall with 2 screws Ø3.5. Use silicon to guaranty the waterproofing.

NOTE: In case of use of the remote Start/Stop and Reset buttons or of a buzzer/indicator light, remove the back cover to have access to the connectors illustrated below. To do so remove both screws A.

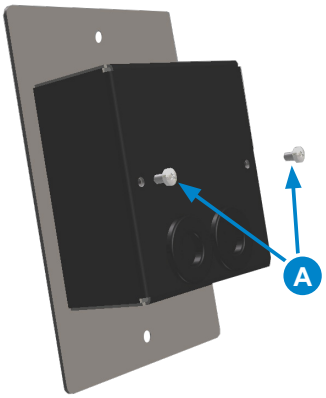

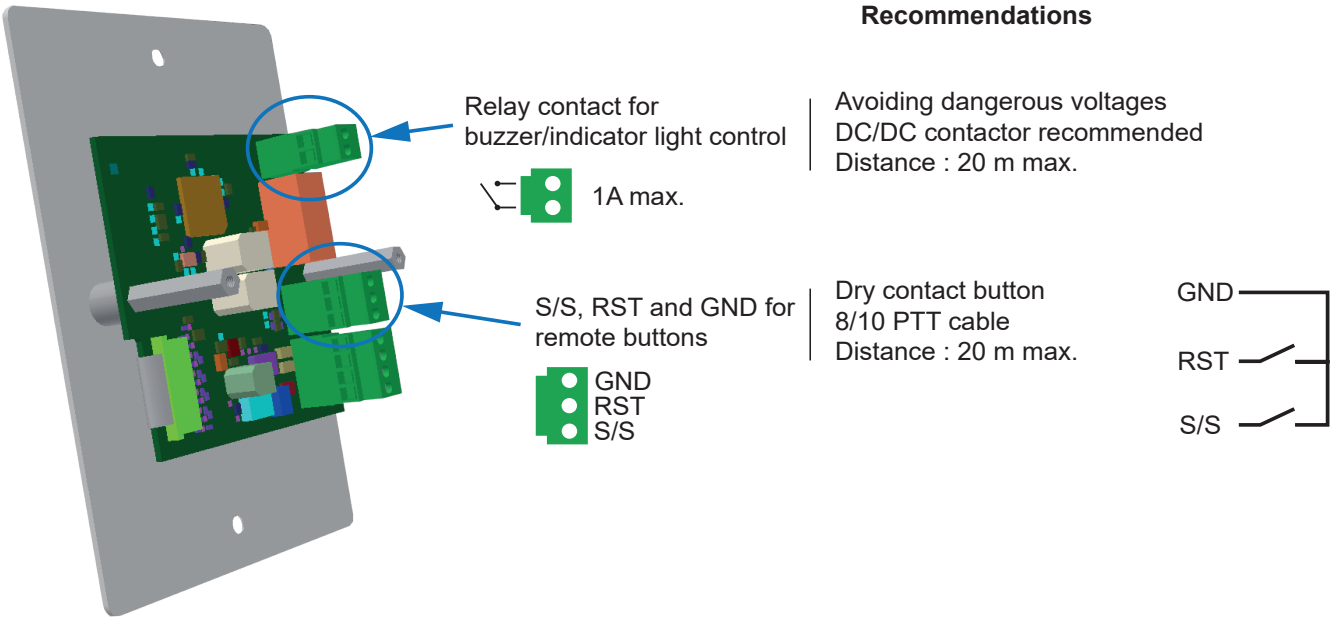

2.3 Electrical connections

Control of a Style clock

Connect the cable from the controller to the connector on the clock card, taking care to match the colour of the wires as shown below:

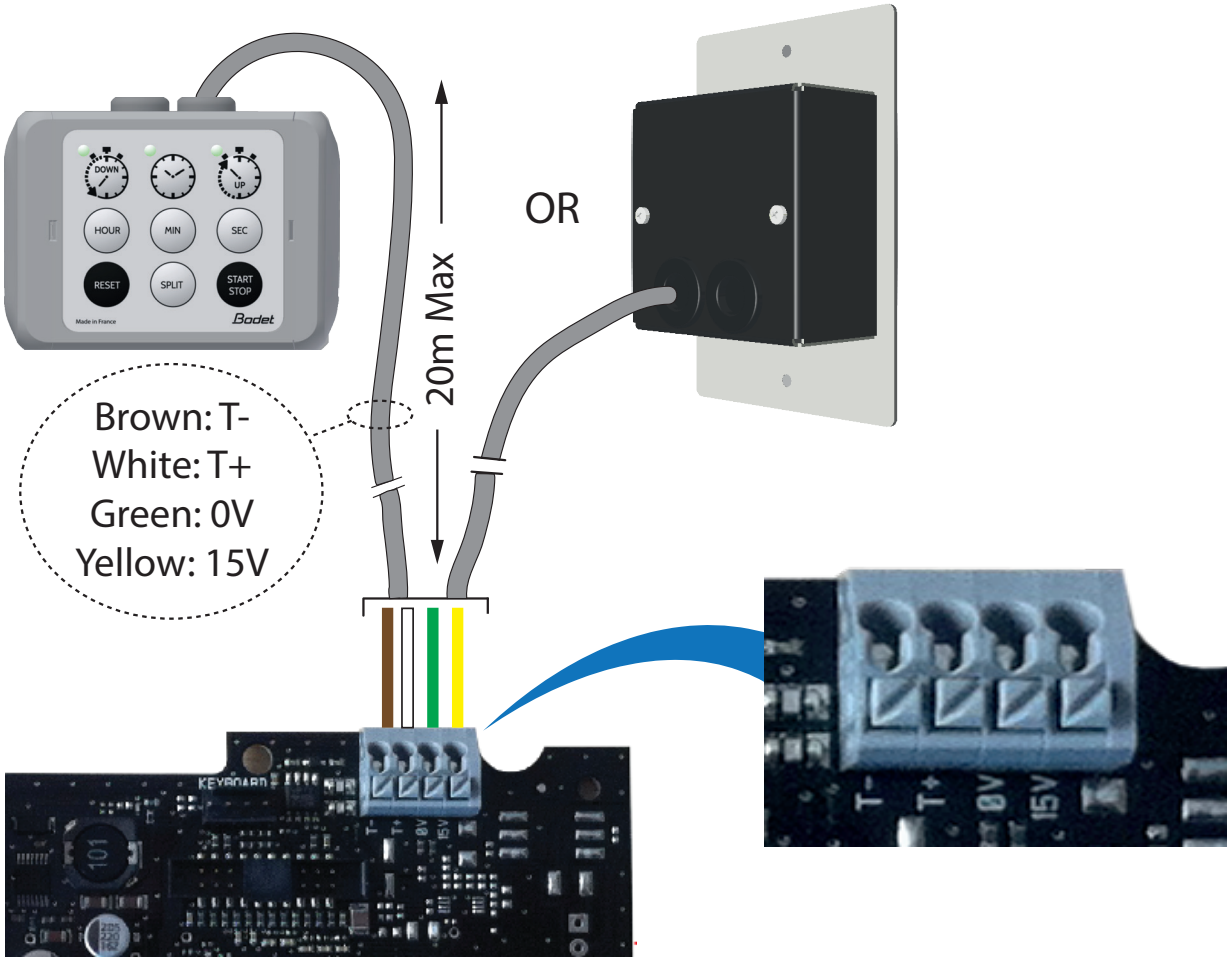

Control of multiple Style clocks

Up to 10 clocks can be connected to the controller. All 10 clock will display the exact same thing.

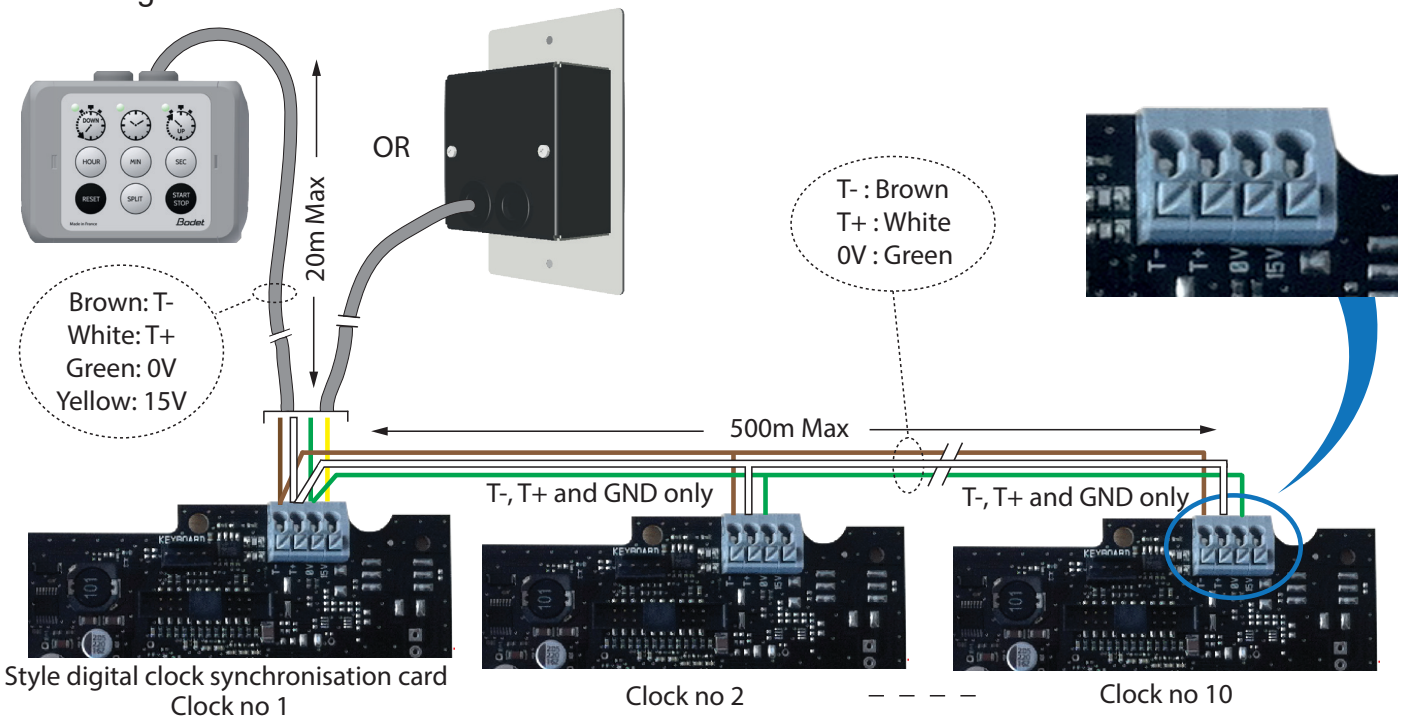

3.1. Keys identification

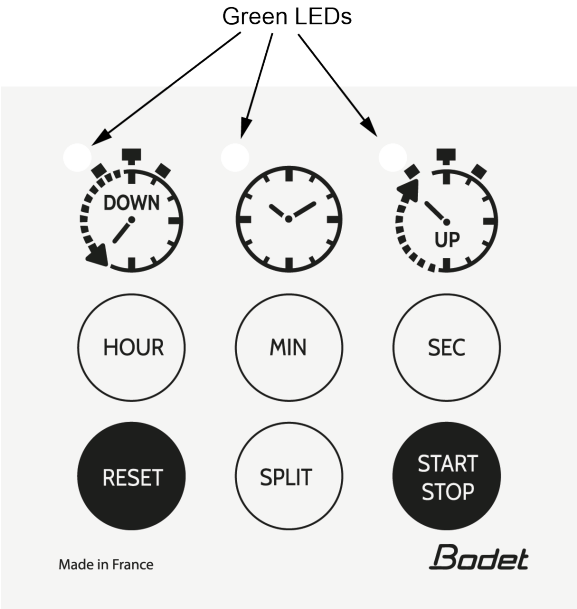

- DOWN key: select the TIMER mode (countdown).
- CLOCK key: selection the HOUR mode (local time display).
- UP key: select the STOPWATCH mode (counting up).

Next to each of these 3 keys are LEDs that turn green to let the user know which mode is active.

Mode setting keys.
These keys are only active in timing mode (counting or countdown):

- HOUR – MIN and SEC keys: setting of the hours, minutes and seconds in counting modes (counting up or counting down).
- RESET key: active only in counting (up or down) mode and when this mode is stopped. It reset the counter to 0 in stopwatch mode and to the starting value in timer mode.
- SPLIT key: makes it possible to display the elapsed time during 5 seconds. This key is active only in the counting modes.
- START/STOP key: starts and stops the counting process.

3.2. HOUR mode / COUNTER mode

In HOUR mode, the Style clock display the current local time. In this mode the status of the counter (running or stopped) is kept.

The CLOCK key allows the user to switch between COUNTER mode and HOUR mode and vice-versa.

- In HOUR mode only the CLOCK green LED is lit.
- In STOPWATCH mode only the green UP LED (or DOWN in the TIMER mode) is lit.
- In normal operation only one LED can be lit at one time.

NOTE: When the **counter is active**, the return to the counter mode after going from counter mode to hour mode will always be to the initial mode:
UP>CLOCK>UP or DOWN>CLOCK>DOWN

3.3. STOPWATCH mode

The counter runs from 0 to the programmed value (default max value: 23 : 00 00)

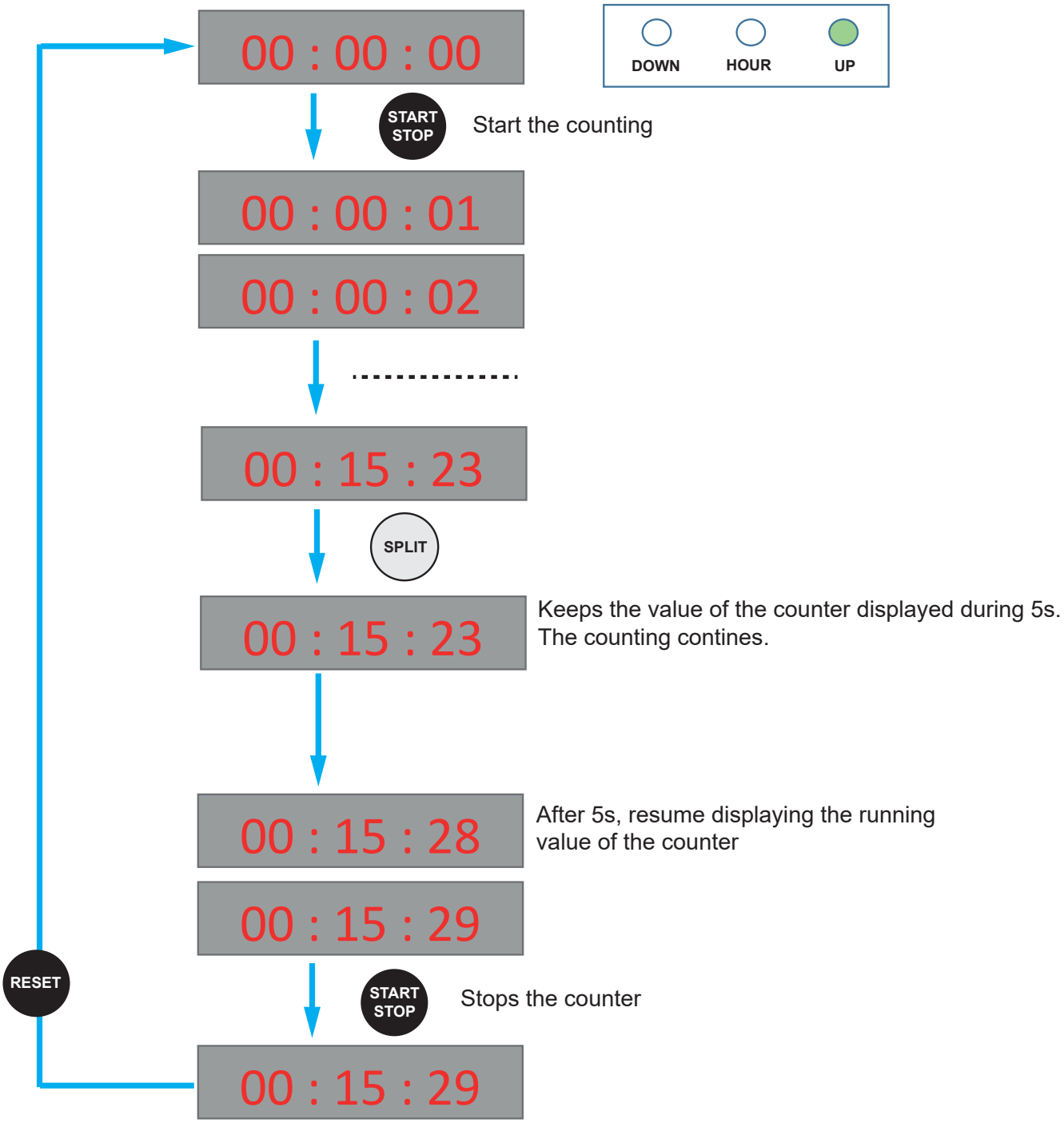

- Pressing START/STOP during SPILT = Display the stopped value.
- The SPLIT and RESET keys are disabled when the counter is running.
- The counter keeps on running even when the mode is switched to HOUR.

3.4. TIMER mode

The counter counts down from the programmed value (default value 23 : 00 00) to 0.

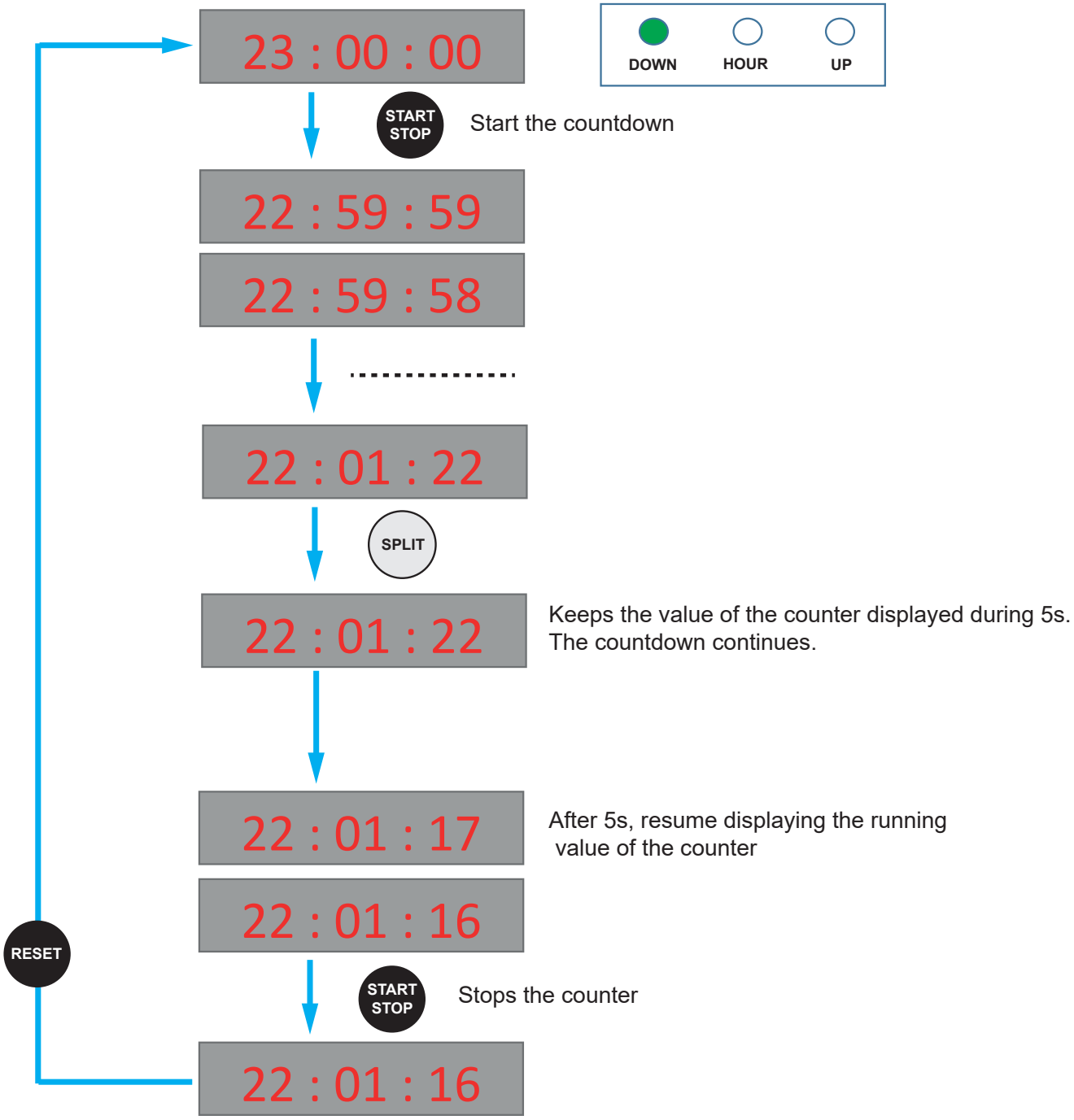

- Pressing START/STOP during SPILT = Display the stopped value.
- The SPLIT and RESET keys are disabled when the counter is running.
- The counter keeps on running even when the mode is switched to HOUR.

3.5. End of Count-up / Countdown

The counter stops when:

- the MAX value is reached in STOPWATCH mode,
- 0 is reached in TIMER mode.

At the end of the count the relay is activated

3.6. Toggling between Stopwatch mode and Timer mode

One can switch between counting modes at any time by pressing the DOWN and UP keys regardless if the counter is running or stopped.

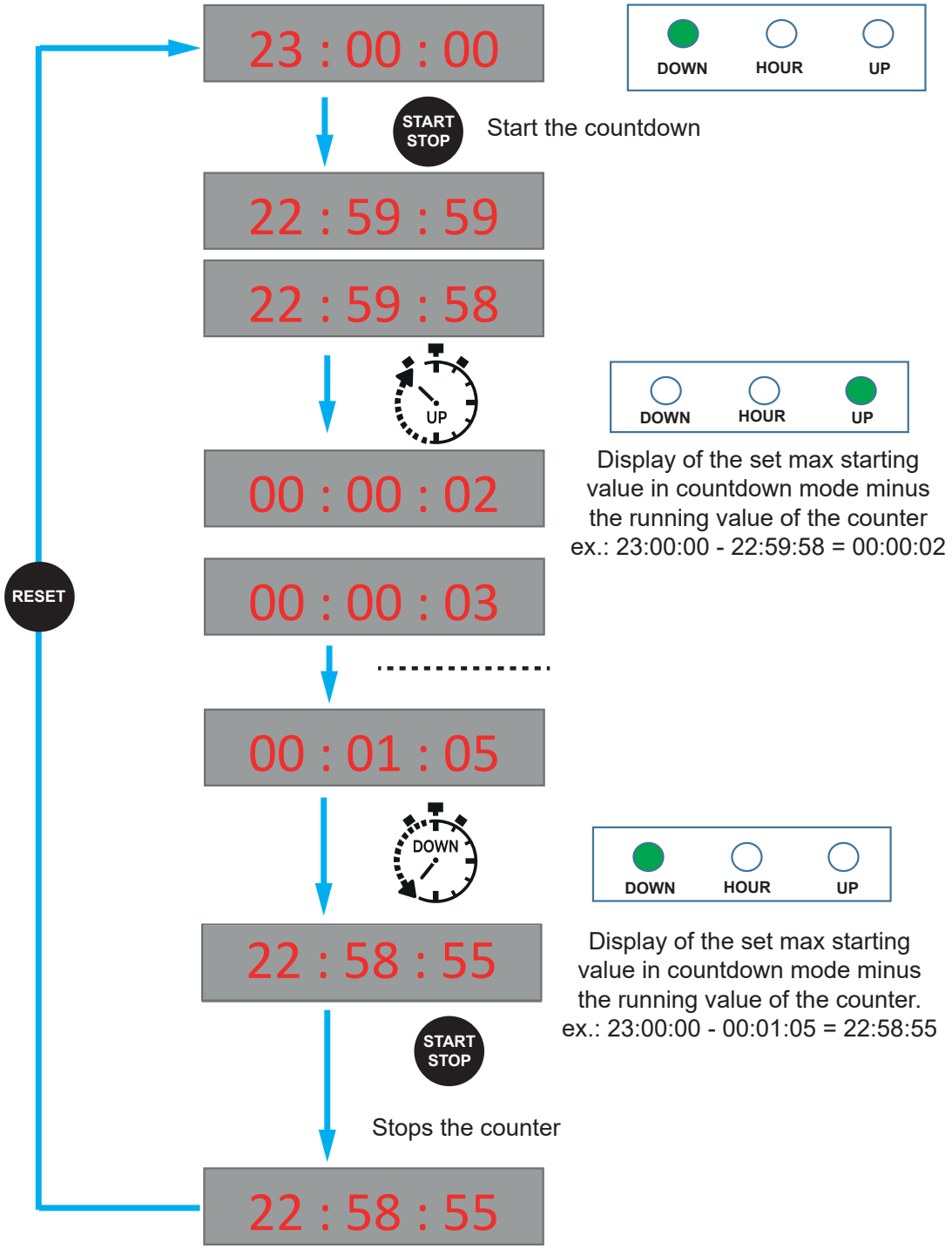

3.7. Relay modes

There are 3 possible operating modes of the relay:

Mode 1: manual
At the end of the count (up or down) the relay is activated and stays activated.
Only by pressing the START/STOP can the relay be deactivated.

To start a new count press RESET and the START/STOP.

Mode 2: timed
At the end of the count (up or down) the relay is activated for a programmable duration from 0 to 59s (the default value is set to 5s).
Only by pressing the START/STOP can the relay be manually deactivated if the 5s delay is not over.

To start a new count press RESET and then START/STOP.

Mode 3: automatic timed
At the end of the count (up or down) the relay is activated for a programmable duration from 0 to 59s (the default value is set to 5s).
At the end of the 5s delay the counter is reset automatically.

To start a new count press START/STOP. (The RESET of the counter being done automatically).

3.8. Parameter setting of the relay

To access the menu technician press Reset first then Start/Stop and hold both keys pressed during 7 seconds.

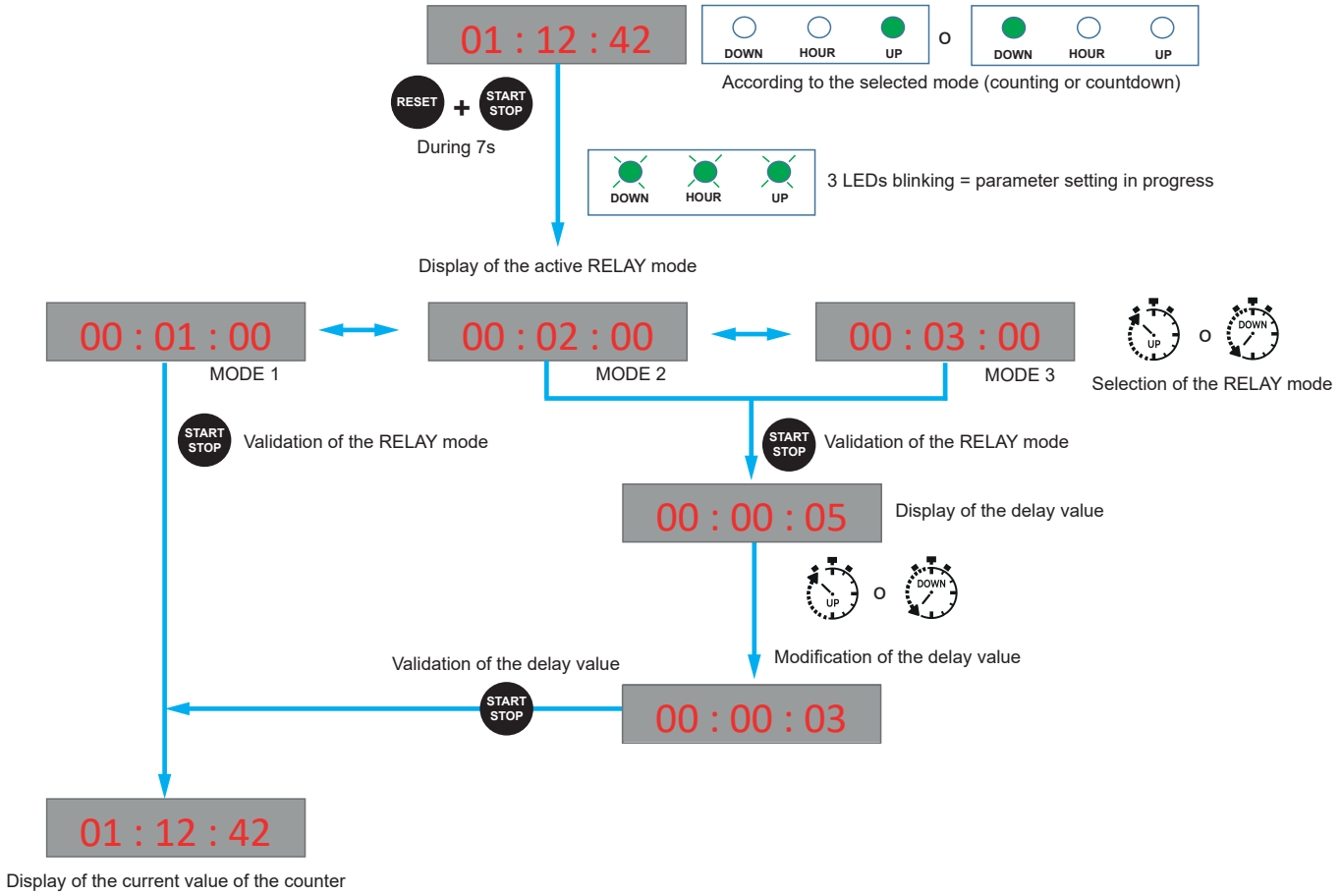

3.9. Setting the max value of the counter

To set the MAX value of the counter (hour, minute and second) the counter must be stopped and reset.

In STOPWATCH mode (UP), the counter must display “00 : 00 00”

In the TIMER mode (DOWN) the counter must display the max value “23 : 00 00” (default value)

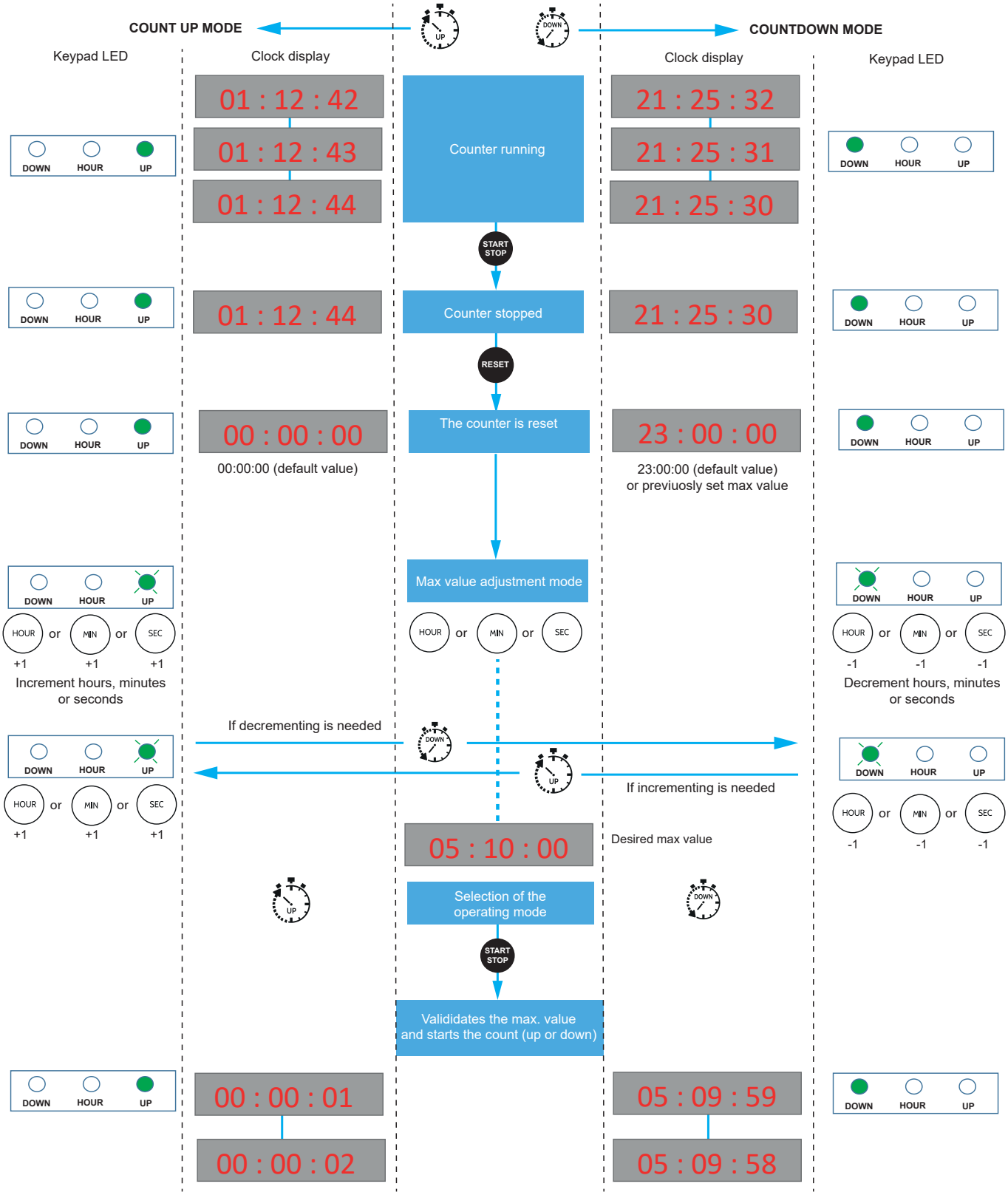

3.10. Saving the parameters

Each parameter is stored in an internal memory, therefore the following data is kept in case of power failure:

1. MAX value,
2. Relay mode,
3. Value of the relay delay.

3.11. Backup of the counter value

In case of momentary power failure, the counter keeps on running for about 3 minutes. When the power is restored within these 3 minutes the counting continues without having lost a second.

If during the power failure the counter has reached the end of counting when the power is restored, the counter will be stopped and the relay will activated according to the parameter setting.

IV - TECHNICAL CHARACTERISTICS

4.1. Dimensions

Wall version

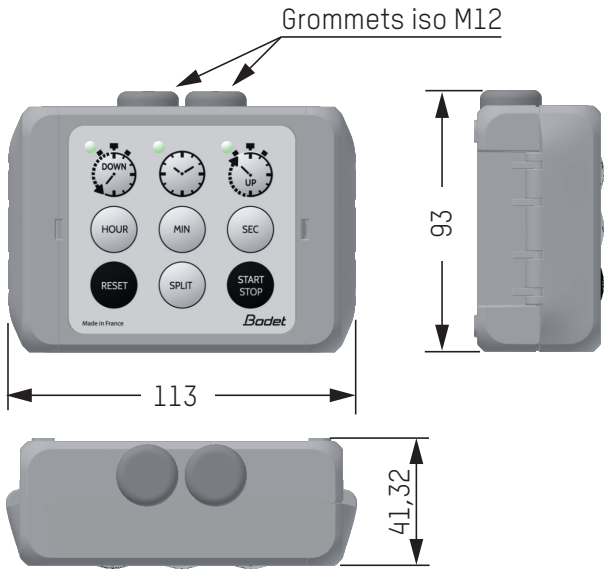

Flush version

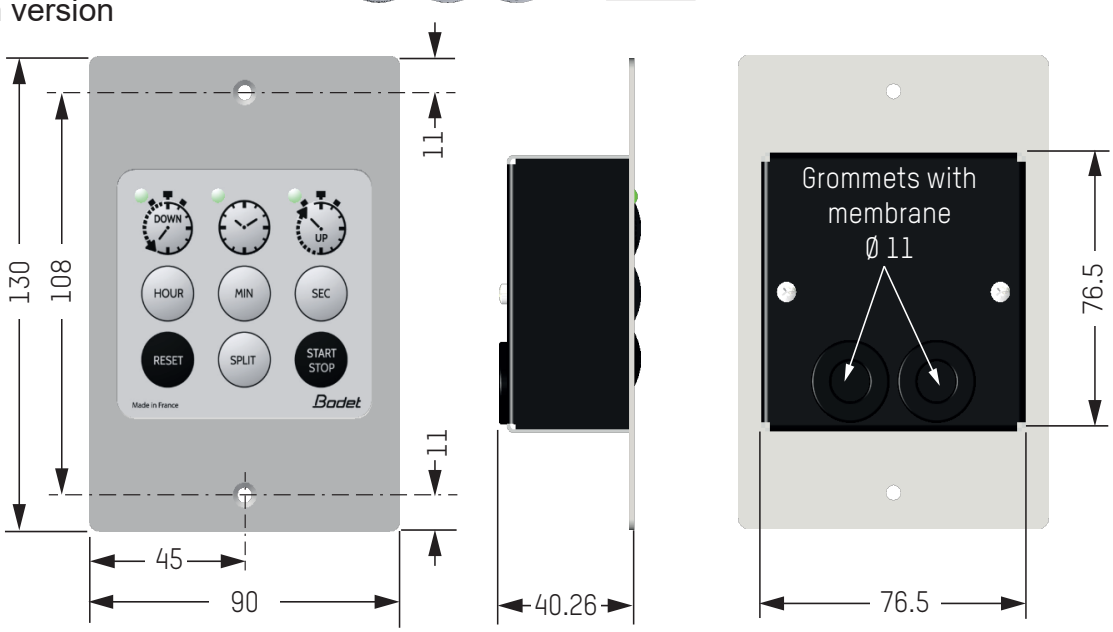

Dimensions in mm

4.2. Technical characteristics

Operating temperature ……	-5°C to +55°C
Protection……	Wall version: IP55/IK03
	Flush version: IP65/IK03
Power supply……	15 VDC supplied by the clock
Max consumption ……	30 mA
Weight.....	Wall version: 133 g
	Flush version: 190 g
Contruction.....	Wall version: Polycarbonate casing
	Polyester keypad
	Flush version: Stainless steel front panel
	Aluminium back cover
	Polyester keypad

The product complies with the following directives:

- EMC 2014/30/EU
- LVD 2014/35/EU

The flush mounting version product complies with the cleaning requirements in hospitals.

I - INTRODUCTION

1.1. Présentation du produit

Le pupitre Style permet de sélectionner le mode de fonctionnement (mode horloge ou mode chronomètre) de l'horloge digitale à la quelle il est connecté.

En mode horloge, l'horloge digitale affiche l'heure locale et en mode chronomètre l'horloge peut être utilisée en mode comptage ou en mode décomptage.

Le pupitre Style intègre le déport des boutons Start/Stop et Reset (longueur maximum du cable = 20 m).

Le pupitre est équipé d'un relais qui est activé à la fin du comptage ou décomptage permettant de déclencher un avertisseur sonore ou lumineux (non fourni).

Des LED vertes permettent d'identifier le mode d'utilisation de l'horloge (affichage de l'heure ou mode comptage ou mode décomptage).

Il existe 2 versions du pupitre :

version murale

version encastrée

Le pupitre Style est compatible avec l'ancienne et la nouvelle génération des horloges digitales Style.

1.2. Synoptique

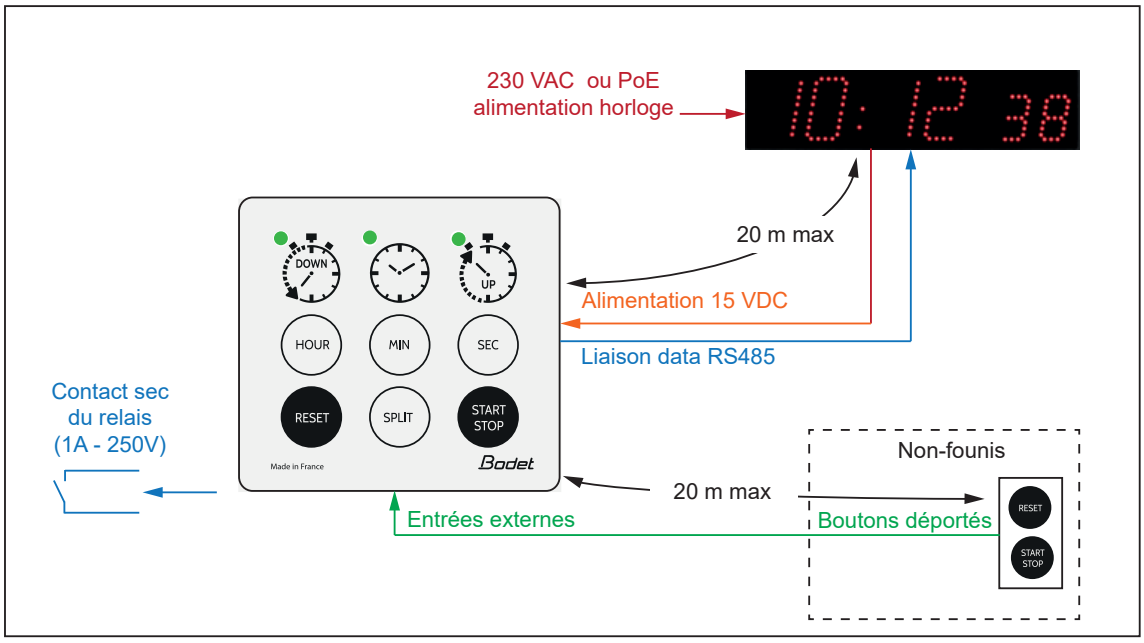

II - INSTALLATION MECANIQUE

Le produit doit être installé par une personne habilitée.

2.1. Version murale

1/ Percer les 4 trous de fixation Ø5 mm selon les cotes suivantes et y installer les chevilles:

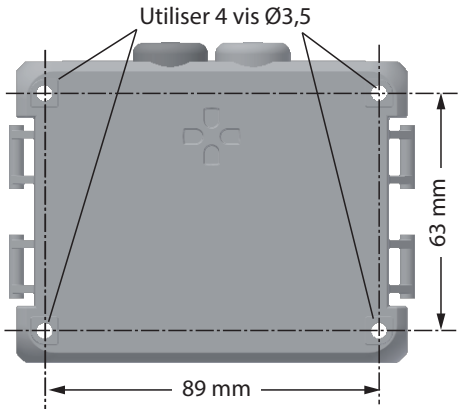

2/ Ouvrir un flanc du boitier en le faisant pivoter vers l'extérieur pour avoir accès aux 2 trous de fixation A .

3/ Utiliser 4 vis Ø3,5 mm à tête fraisée pour fixer le pupitre au mur.
4/ Fermer le pupitre.

Le pupitre est livré avec le câble de liaison avec l'horloge déjà installé.

NOTE: En cas d'utilsation de boutons déportés et/ou du relais pour piloter un klaxon ou une alarme visuelle, le capot doit être ouvert pour réaliser les connexions.
Pour ouvrir le capot, déverrouiller les 2 flancs en même temps.

Recommandations

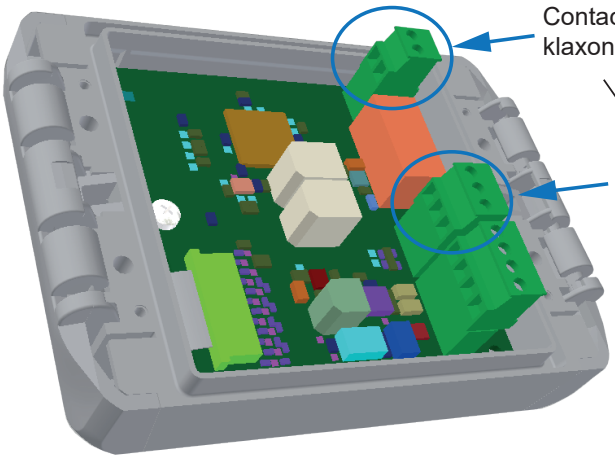

Contact relais pour pilotage klaxon / témoin visuel

1A max.

Éviter les tensions dangereuses.
Contacteur DC/DC recommandé.
Distance : 20 m max.

S/S, RST et GND pour boutons déportés

GND
RST
S/S

Bouton type contact sec
Câble PTT 8/10
Distance : 20 m max.

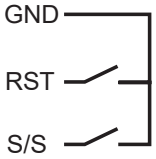

2.2. Version encastrée

Le pupitre est livré avec le câble de liaison avec l'horloge déjà installé.

1/ Faire une découpe dans le mur ou la cloison selon les dimensions ci-dessous:

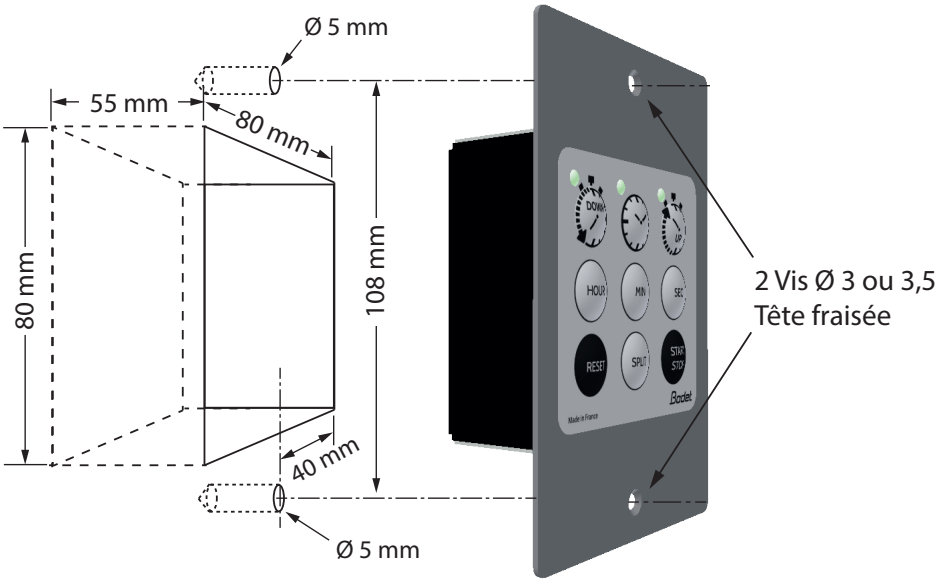

2/ Insérer les 2 chevilles Ø5
3/ Passer le câble de liaison horloge dans la découpe et fixer le pupitre au mur avec 2 vis Ø 3,5.mm. Utilisez un silicone pour garantir l'étanchéité.

NOTE: En cas d'utilsation de boutons déportés et/ou du relais pour piloter un klaxon ou une alarme visuelle, le capot arrière doit être ouvert pour réaliser les connexions Pour ouvrir le capot retirer les 2 vis A.

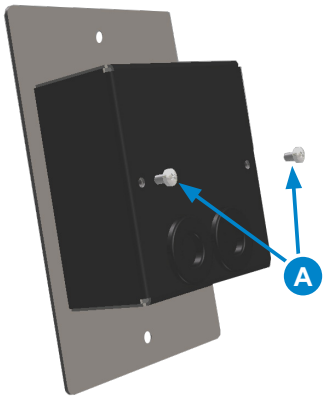

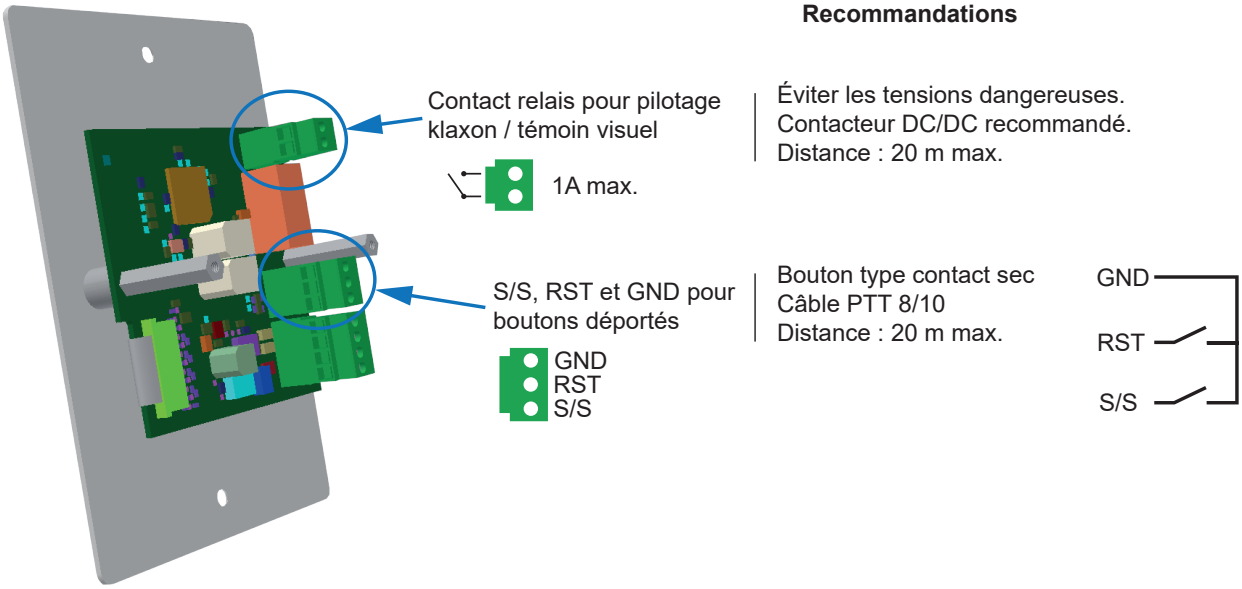

2.3. Connexions électriques

Pilotage d'une horloge Style

Brancher le câble du pupitre sur le connecteur de la carte de l'horloge en prenant soin de bien respecter la couleur des fils comme illustré ci-dessous:

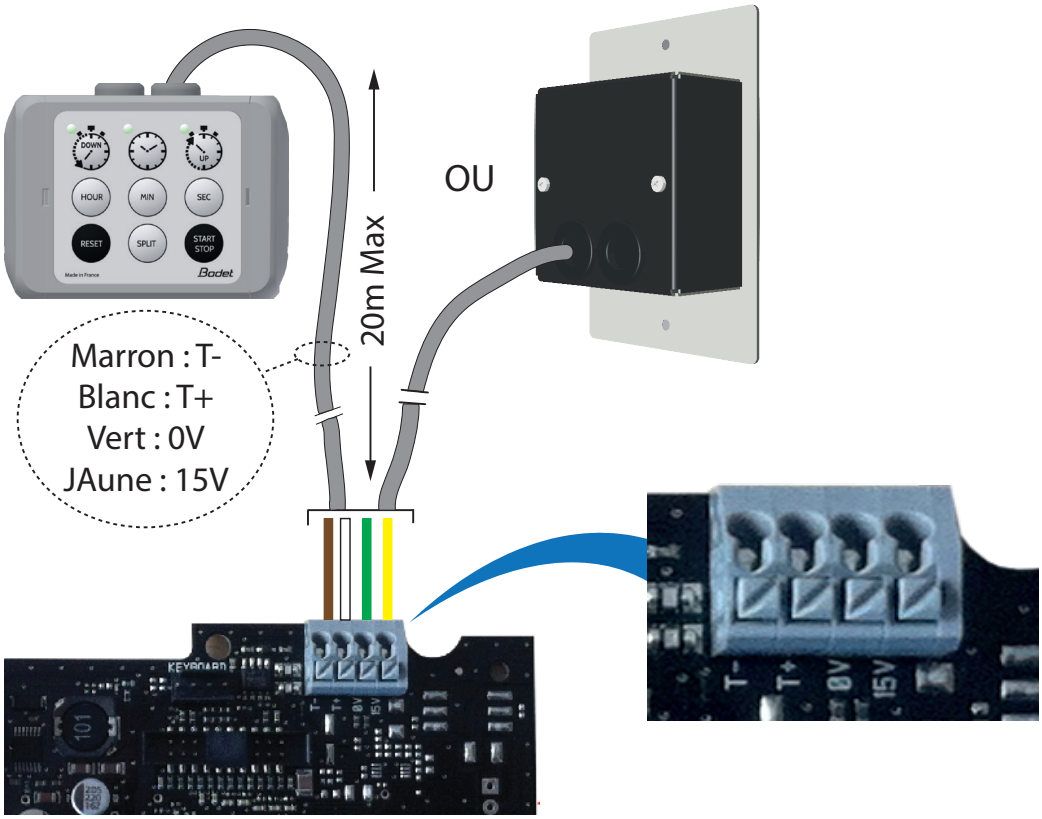

Pilotage de plusieurs horloges Style

Le pupitre Style peut piloter jusqu'à 10 horloges Style, les 10 horloges affichant la même chose

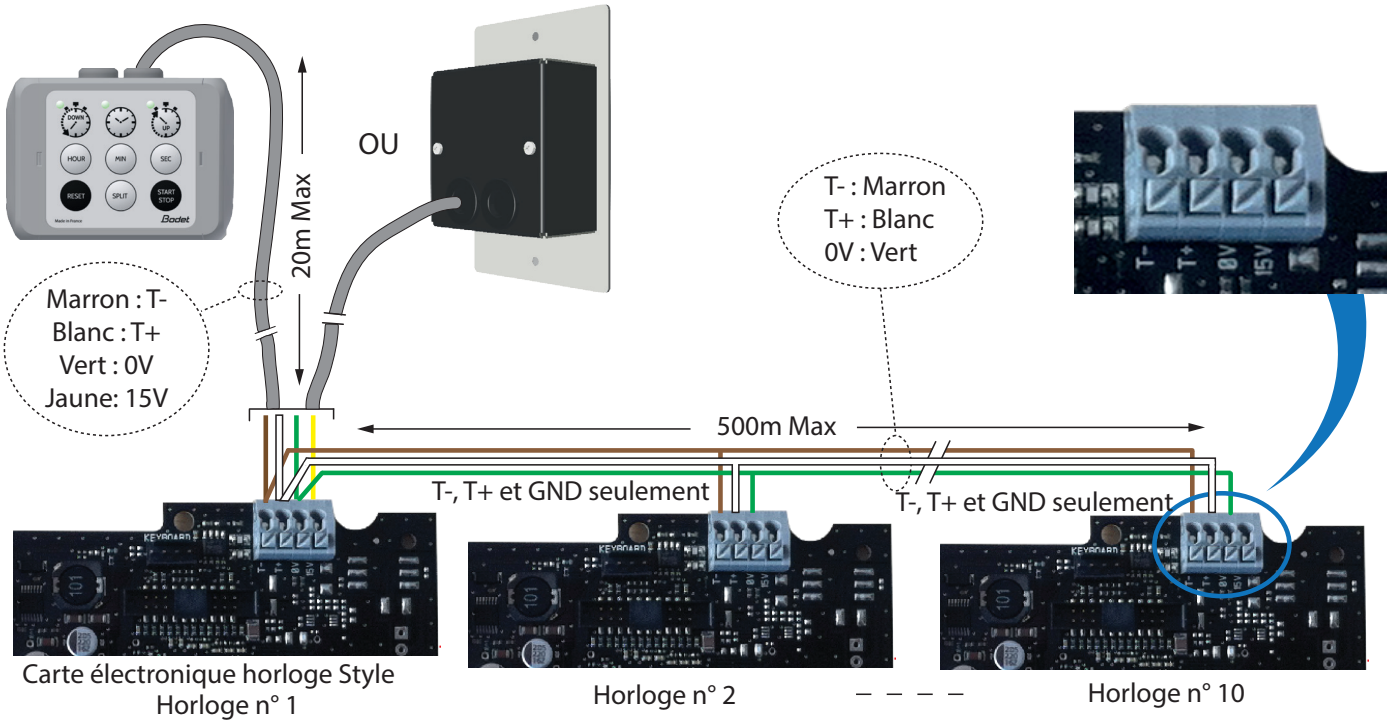

III - UTILISATION

3.1 Identification des touches

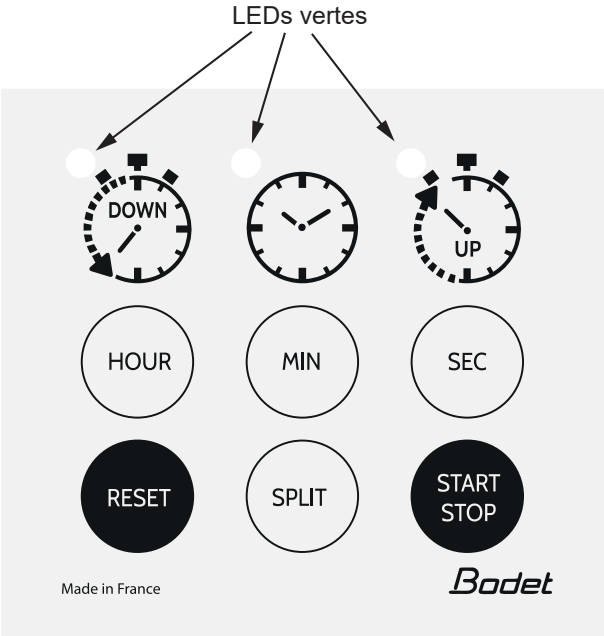

- Touche DOWN : sélection du mode décomptage.
- Touche HORLOGE : sélection du mode affichage de l'heure locale.
- Touche UP : sélection du mode comptage.

Ces 3 touches sont chacune accompagnées d'une LED verte indiquant que le mode est actif (un seul mode actif à la fois).

Touches de réglage du mode.
Ces touches ne sont actives qu'en mode chronométrage (comptage ou décomptage):

- Touches HOUR, MIN et SEC : paramétrage des heures, minutes et secondes.
- Touche RESET : touche active seulement quand celui-ci est arrêté. Cette touche permet de remettre le compteur à 0 en mode comptage ou à la valeur de démarrage en mode décomptage.
- Touche SPLIT : permet de figer l'affichage pendant 5 secondes, le chronomètre continuant de compter.
- Touche START/STOP : assure la fonction démarrage ou arrêt du chronomètre.

3.2. Mode HEURE / mode CHRONOMÉTRAGE

En mode HEURE, l'horloge STYLE affiche l'heure. Dans ce mode l'état du chronomètre (arrêté ou en cours de comptage /décomptage) est conservé.

La touche HORLOGE permet de passer du mode CHRONOMÈTRAGE au mode HEURE et vice-versa.

- o En mode HEURE seule la LED HORLOGE est allumée fixe.
- o En mode CHRONOMÉTRAGE seule la LED DOWN ou UP est allumée fixe.
- o Une seule LED est allumé à la fois sauf pendant le paramétrage.

NOTE: Quand le **chronomètre est actif**, le retour au mode Chronométrage après le passage du mode Chronométrage au mode Heure se fera toujours vers le mode initial:
UP>HORLOGE>UP ou DOWN>HORLOGE>DOWN

3.3. Mode COMPTAGE

Le chronomètre compte de 0 à la valeur max programmée (par défaut 23 : 00 00)

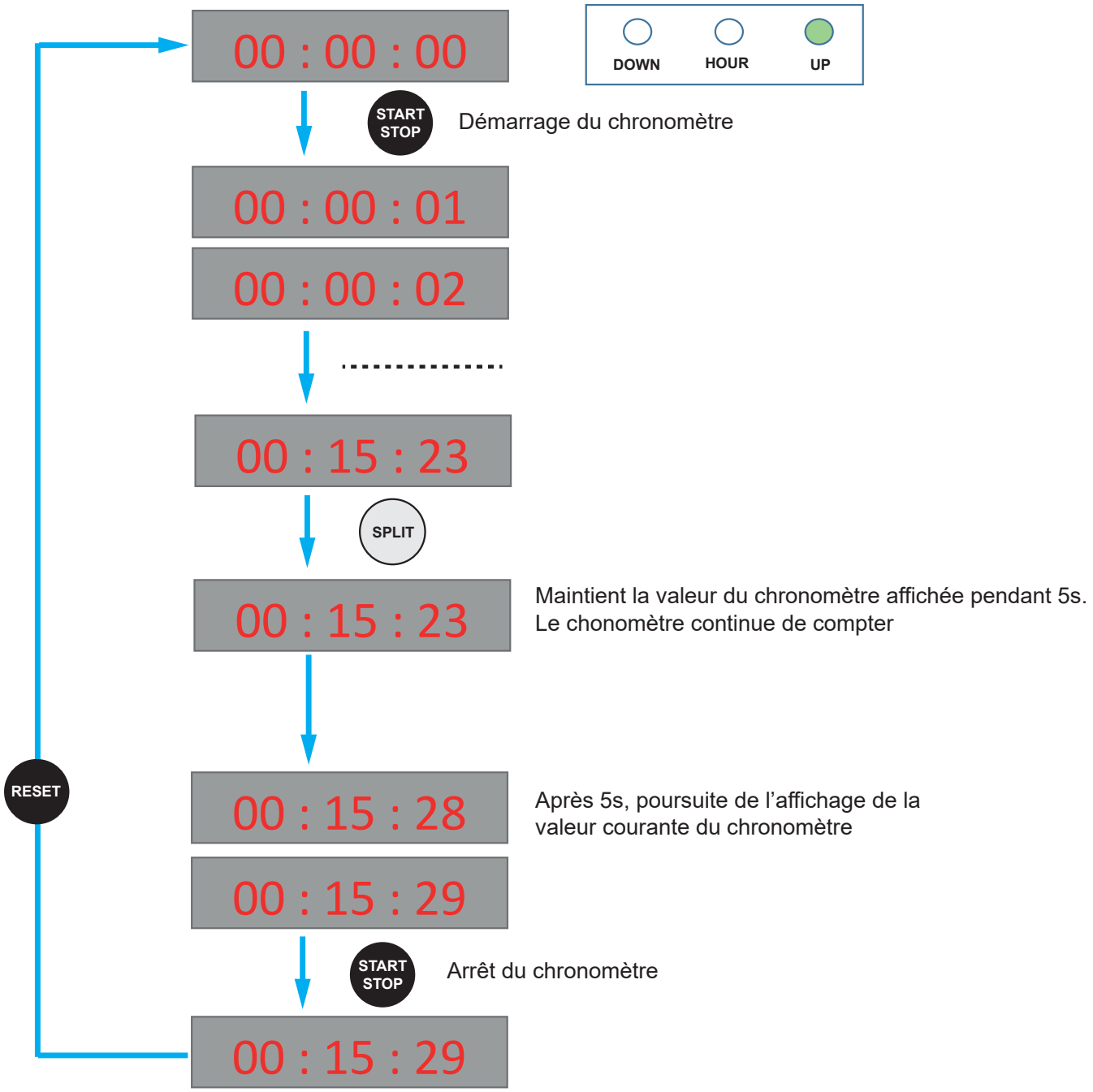

- Un appui sur START/STOP pendant le SPILT = Affichage de la valeur arrêtée.
- Les touches SPLIT et RESET sont inactives si le chronomètre est en court de comptage.
- Le chronomètre poursuit son comptage même si on passe en mode HEURE.

3.4. Mode DÉCOMPTAGE

Le chronomètre décompte de la valeur max programmée (par défaut 23 : 00 00) à 0.

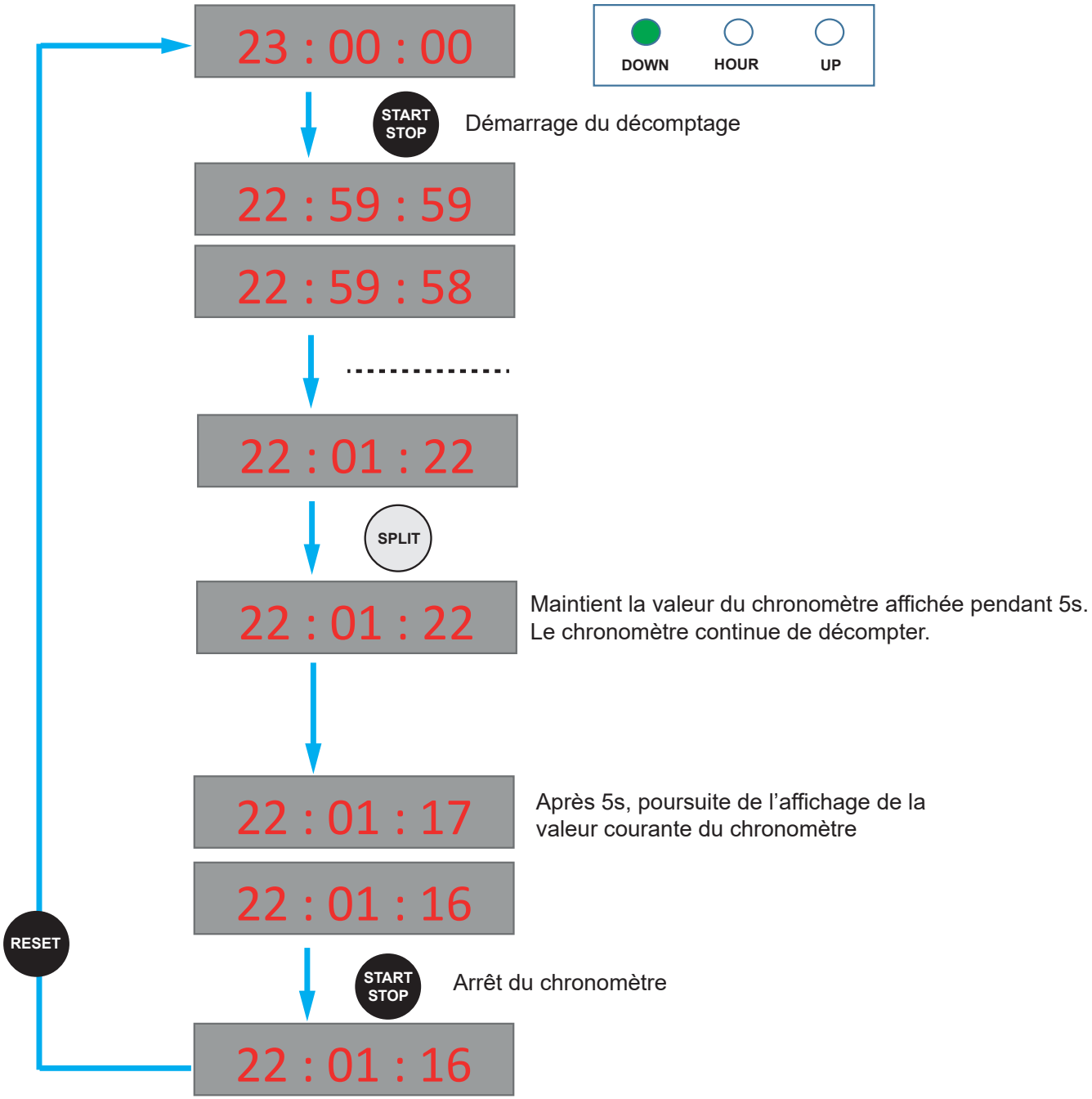

- Un appui sur START/STOP pendant le SPILT = Affichage de la valeur arrêtée.
- Les touches SPLIT et RESET sont inactives si le chronomètre est en court de décomptage.
- Le chronomètre poursuit son décomptage même si on passe en mode HEURE.

3.5. Fin de COMPTAGE/DÉCOMPTAGE

La fin du chronométrage est éffective lorsque :

en mode comptage la valeur MAX atteinte,
en mode décomptage la valeur 0 atteinte.

3.6. Basculement mode Comptage / Décomptage

Que le chronométrage soit arrêté ou en cours, il est possible basculer le mode comptage/ décomptage à tout moment en appuyant sur les touches DOWN et UP.

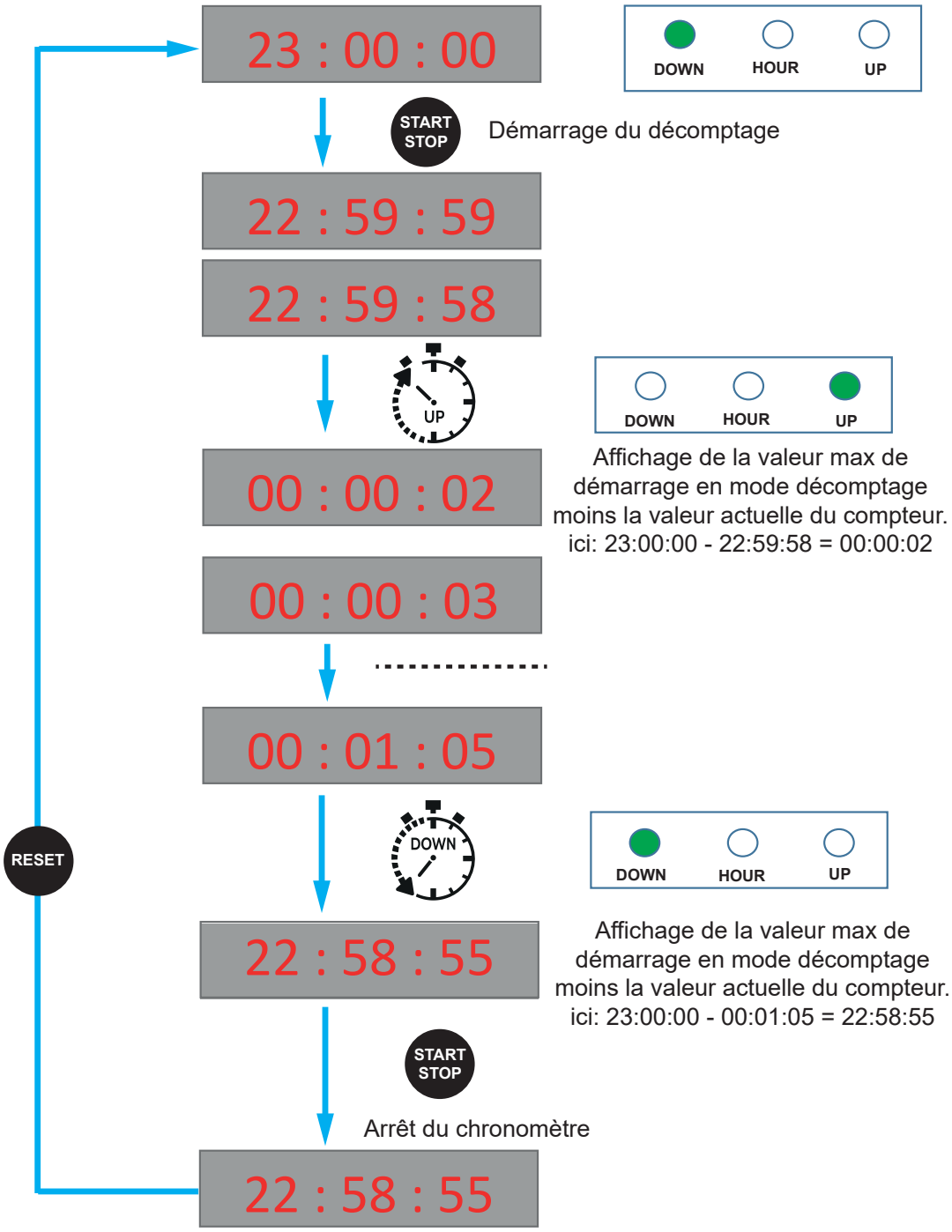

3.7. Modes RELAIS

Il existe 3 modes de fonctionnement possibles du relais :

Mode1 : manuel
A la fin du chronométrage, le relais est activé et reste activé tout le temps.
Seul un appui sur la touche START/STOP permet de désactiver le relais.

Pour reprendre ensuite un nouveau chronomètrage, il faut alors appuyer sur RESET puis START/STOP.

Mode2 : temporisé
A la fin du chronométrage, le relais est activé pendant une durée paramétrable de 0 à 59s (par défaut cette valeur est de 5s).
Si la temporisation n'est pas terminée, seul un appui sur la touche START/STOP permet de désactiver le relais.

Pour reprendre ensuite un nouveau chronomètrage, il faut alors appuyer sur RESET puis START/STOP.

Mode 3 : temporisé automatique
A la fin du chronométrage, le relais est activé pendant une durée paramétrable de 0 à 59s (par défaut cette valeur est de 5s). À la fin de cette durée, le chronomètre RESET automatiquement.

Pour reprendre ensuite un nouveau chronomètrage, il suffit d'appuyer sur START/STOP.

3.8. Paramétrage mode RELAIS

Pour sélectionner le mode de fonctionnement du relais, il faut que le chronomètre soit arrêté et suivre la procédure suivante :

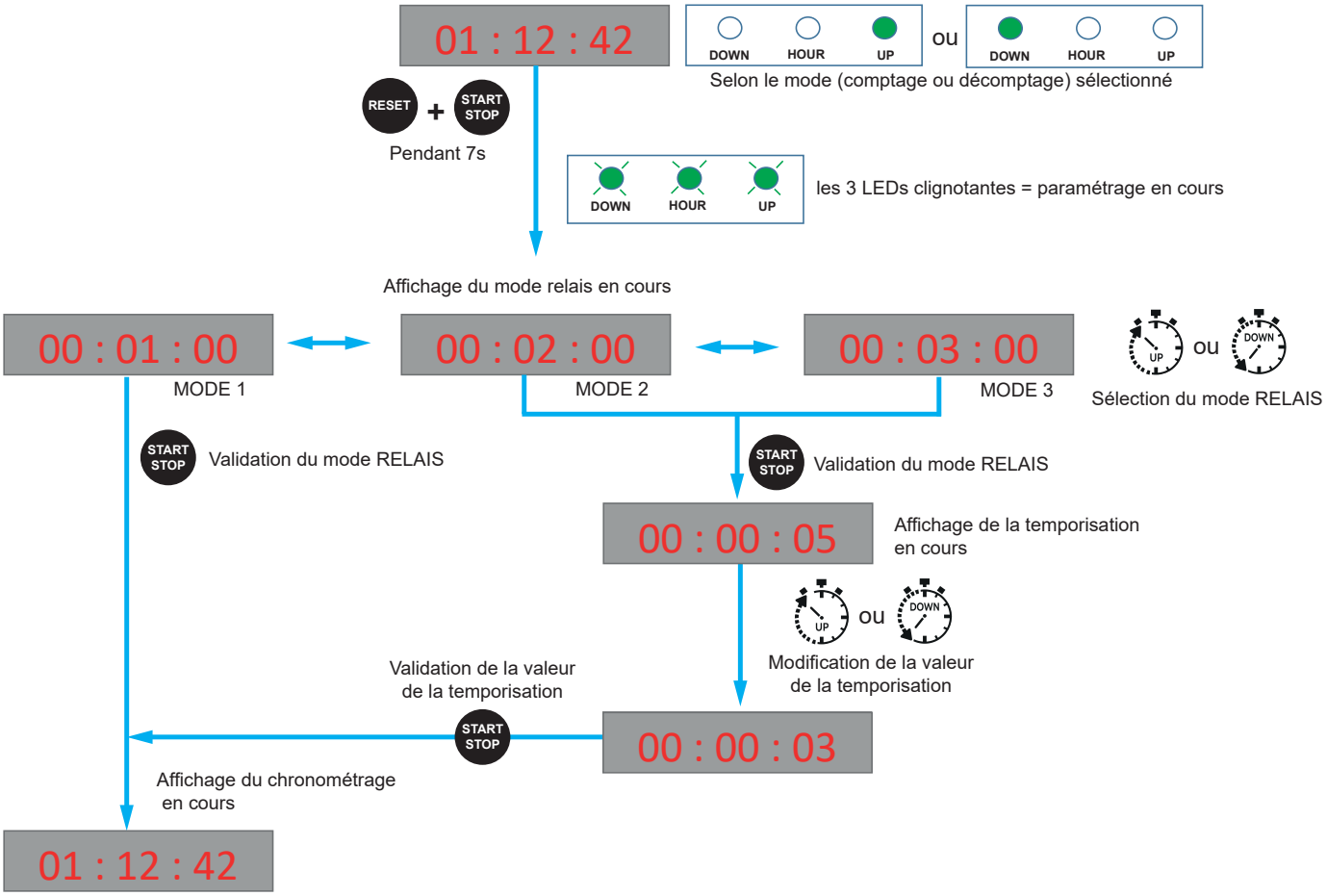

3.9. Paramétrage de la valeur max du compteur

Pour paramétrer la valeur max du compteur (heure, minute et seconde) le chronomètre doit être arrêté.

En mode COMPTAGE (UP), le compteur doit afficher “00 : 00 00”

En mode DÉCOMPTAGE (DOWN) le compteur doit afficher la valeur max “23 : 00 00” (valeur par défaut).

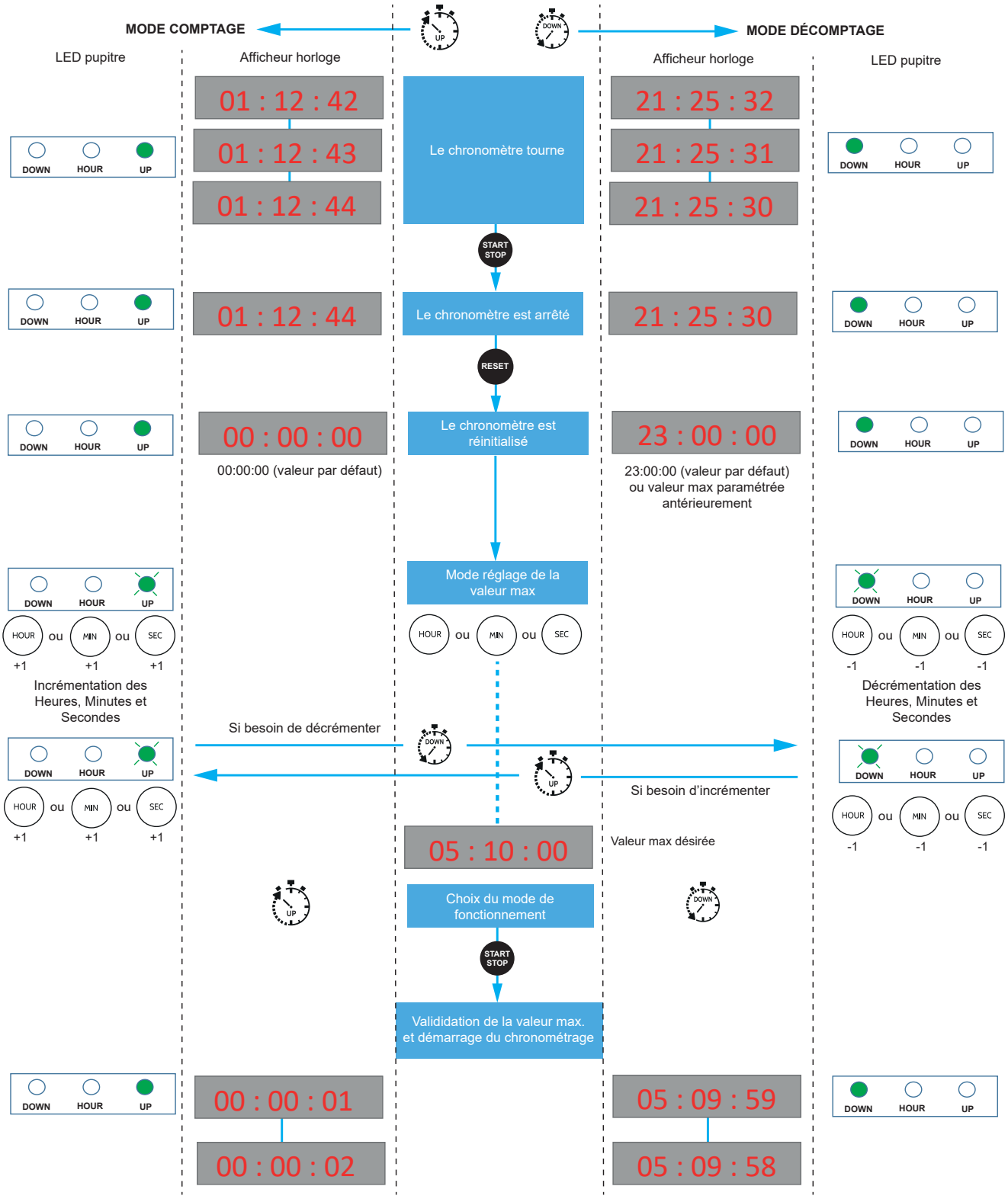

Légende des LED:

OFF — ON fixe — ON clignotant

3.10. Sauvegarde des paramètres

Tous les paramètres sont stockés dans une mèmoire interne donc les informations suivantes sont conservées en cas de coupure momentanée de courant :

1. Valeur max,
2. Mode Relais,
3. Valeur de la tempo du relais.

3.11. Mémorisation du chrono

En cas de coupure momentanée de courant le comptage ou décomptage continue pendant environ 3 minutes. Au retour de l'alimentation, le comptage (ou décomptage) continue sans avoir perdu une seconde.

Si pendant la coupure secteur, le chrono est arrivé à la fin, alors au retour secteur, le chronométrage sera stoppé et le relais sera activé selon le paramétrage défini.

IV - CARACTERISTIQUES TECHNIQUES

4.1. Dimensions

Version murale

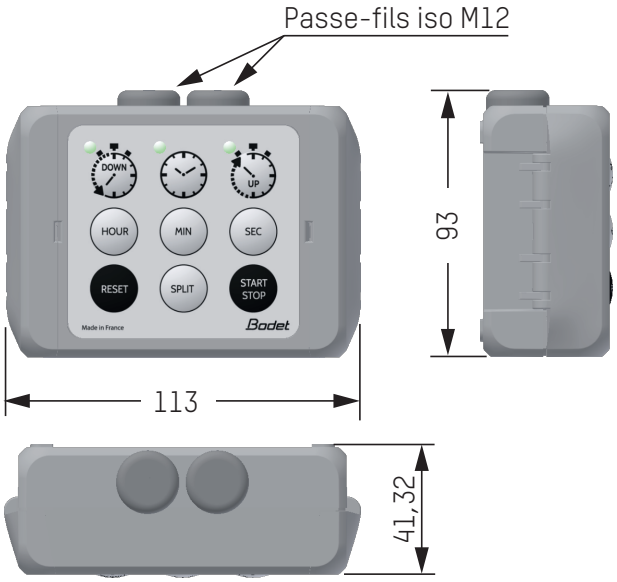

Version encastrée

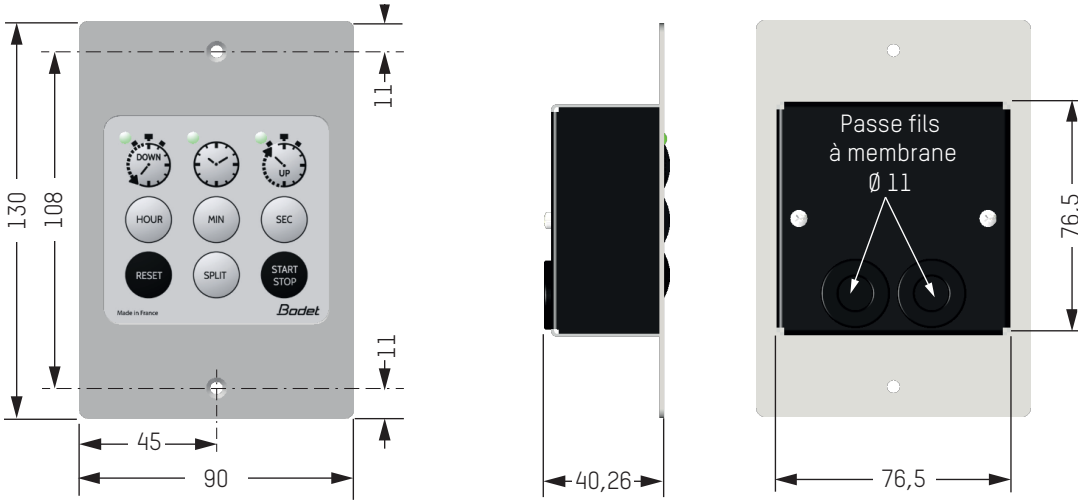

Dimensions en mm

4.2. Caractéristiques techniques

Température de fonctionnement …….....	-5°C à +55°C
Protection…….....	version murale : IP55, IK03 version encastrée : IP65, IK03
Alimentation…….....……..	15 VDC fourni par l'horloge
Consommation max…….....…….	30 mA
Poids…….....	version murale : 133 g version encastrée : 190 g
Construction…….....……	version murale : Boîtier polycarbonate Clavier polysester version encastrée : Façade Inox Fond aluminium Clavier polyester

Produit conforme aux directives :

- EMC 2014/30/EU
- LVD 2014/35/EU

Le pupitre Style Encastré est conforme aux exigences de nettoyage en milieu hospitalier.